Ejercicio Propuesto

a) Determinar la cadena de cotas JA y JB
b) Determinar las cotas funcionales necesarias para JA y JB

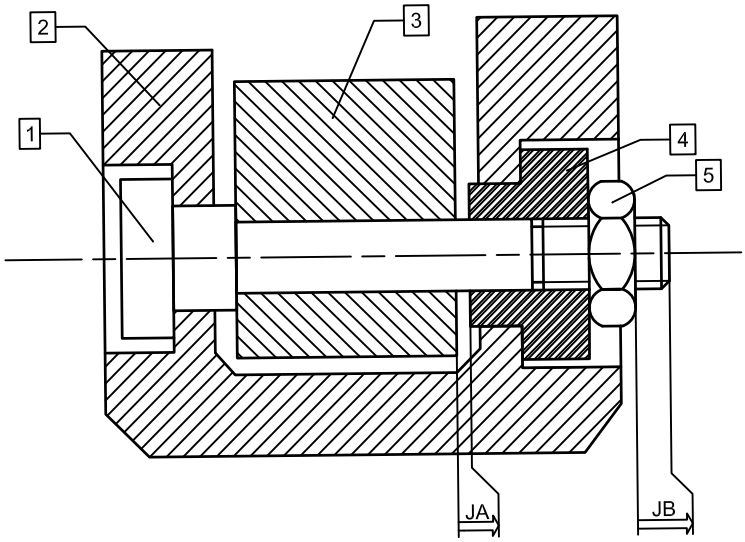

$$JA = \overset{+2}{+1.4}$$
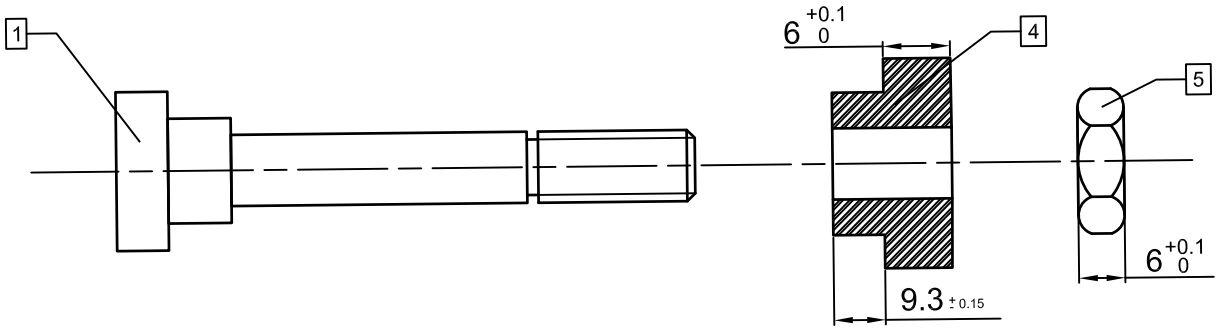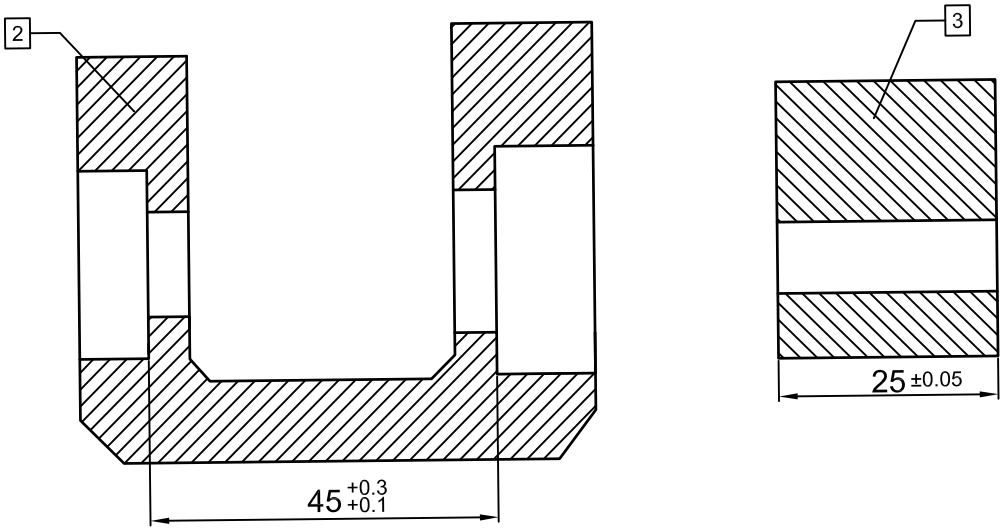
$$JB\ min = 2$$