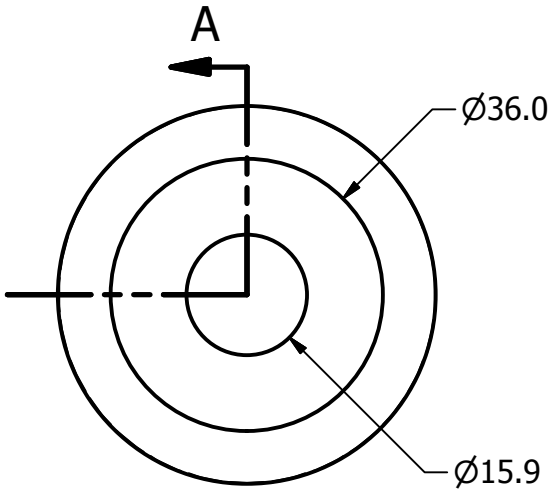

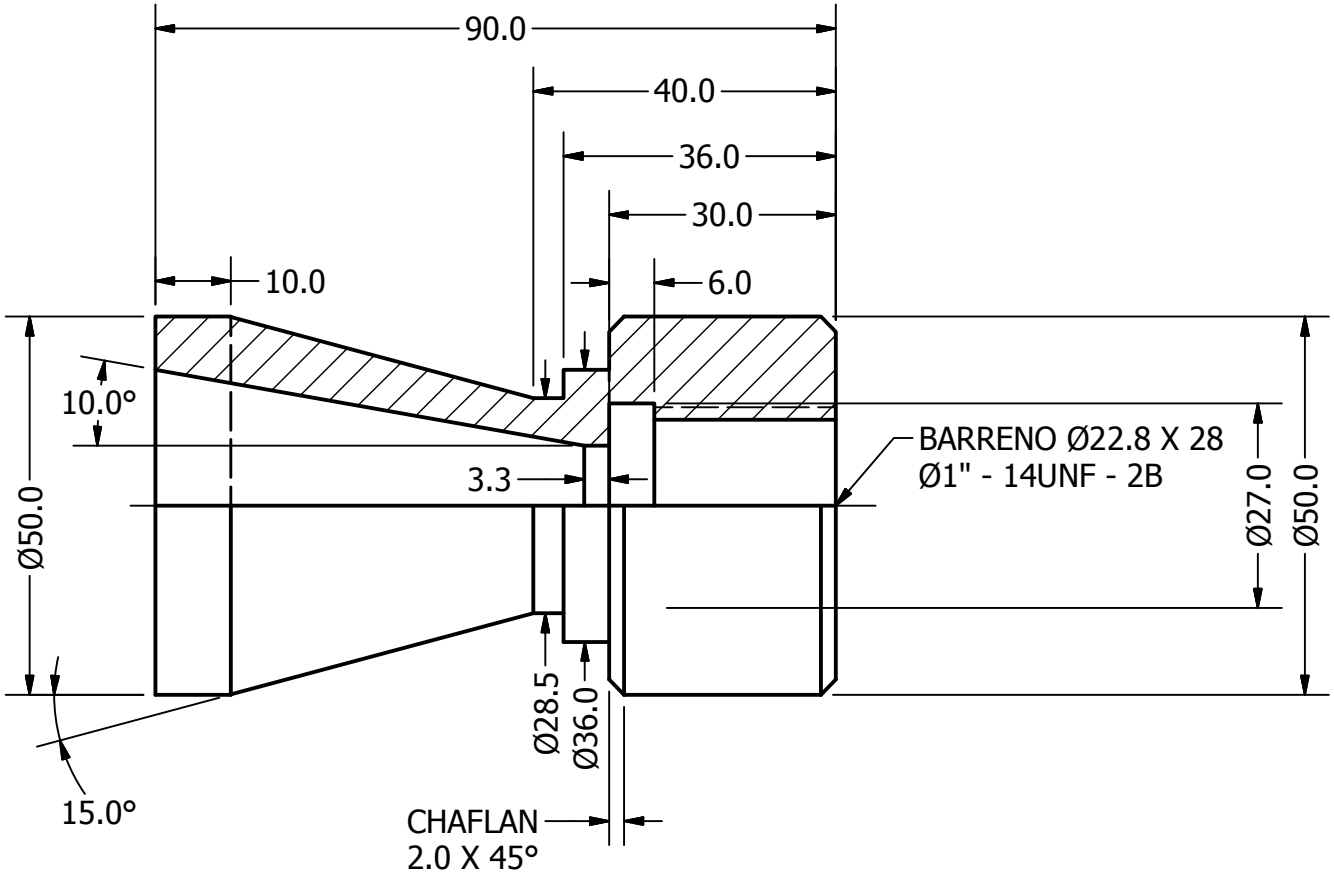

MEDIA SECCIÓN A-A

Dibujó: Israel Cruz C.	UAM Azcapotzalco	Escala: 1:1
Revisó: Mtro. Gilberto A.	Proceso 1	Acotación: mm